Matis 2F

Senjak bb*32250 Ivanjica*Srbija

Tel:032 651 159* Fax:032 651 060

office@matis.rs*veleprodaja@matis.rs*www.matis.rs

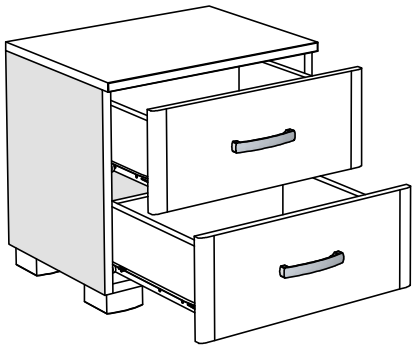

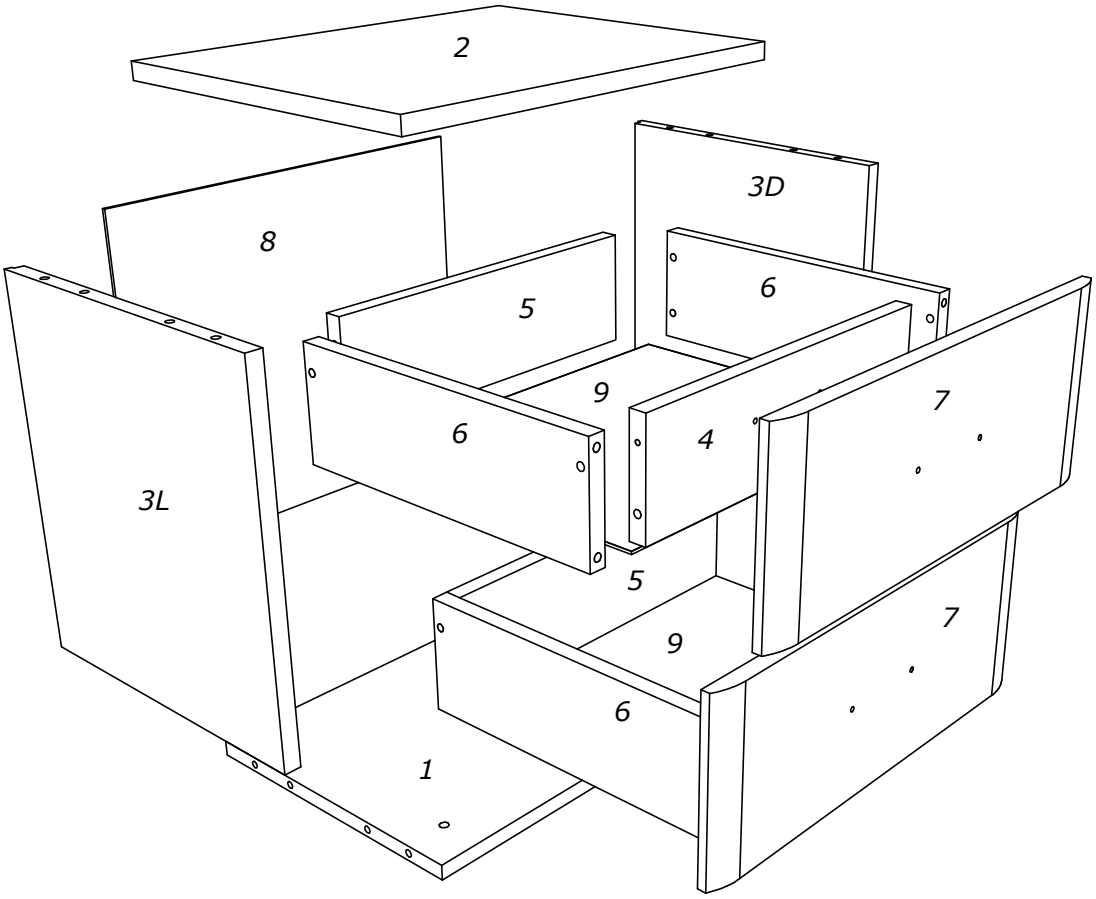

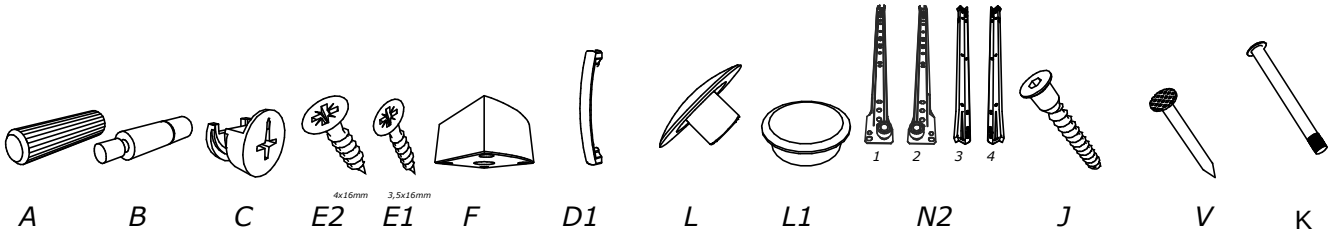

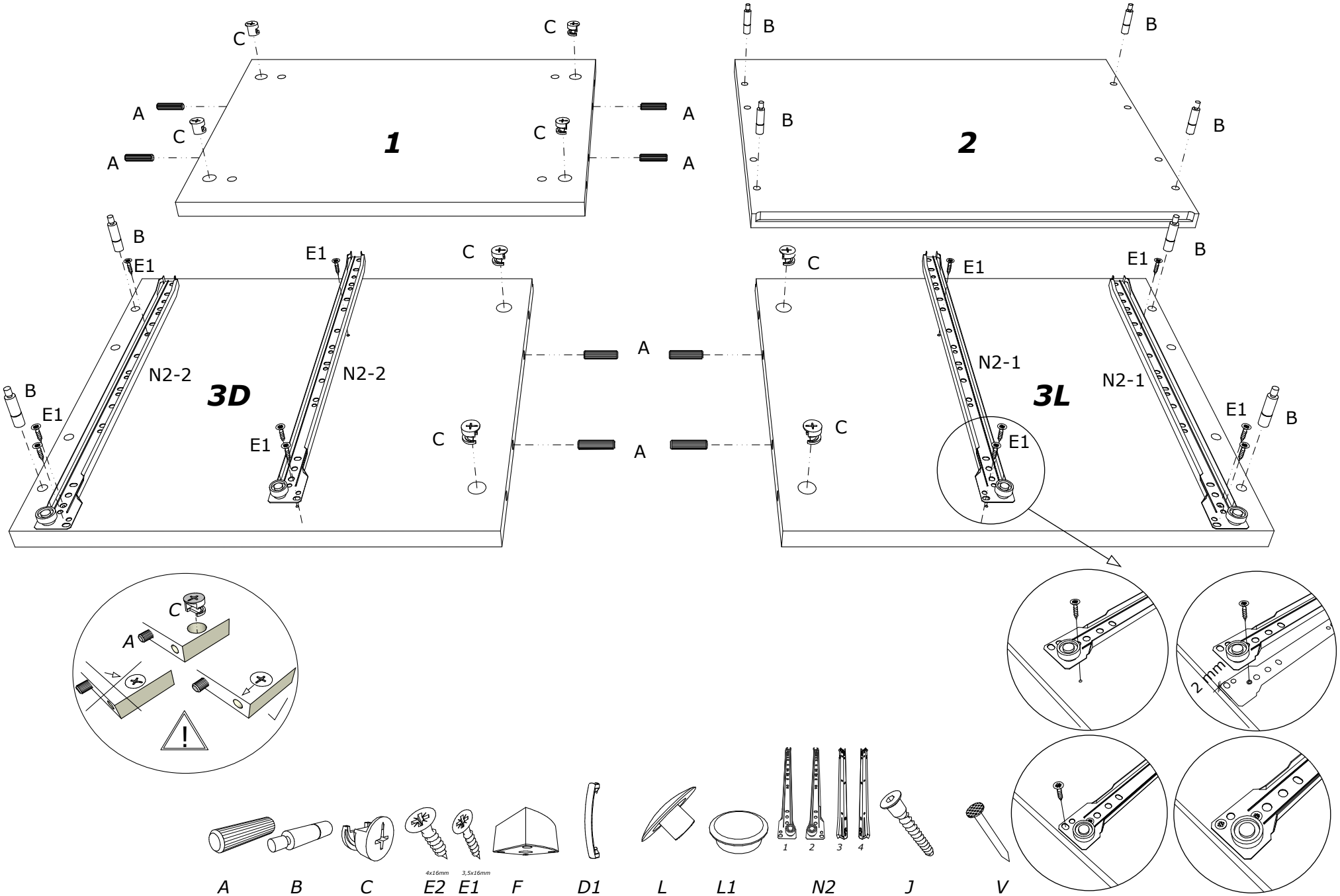
1
2
3D
3L
A
B
C
E1
N2-2
N2-1
2 mm
4x16mm
3,5x16mm
1
2
3
4
A
B
C
E2
E1
F
D1
L
L1
N2
J
V

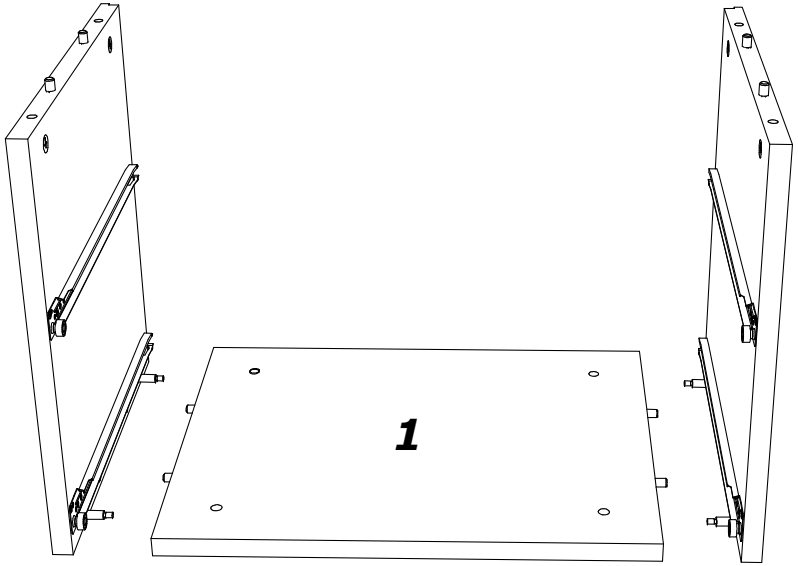
1

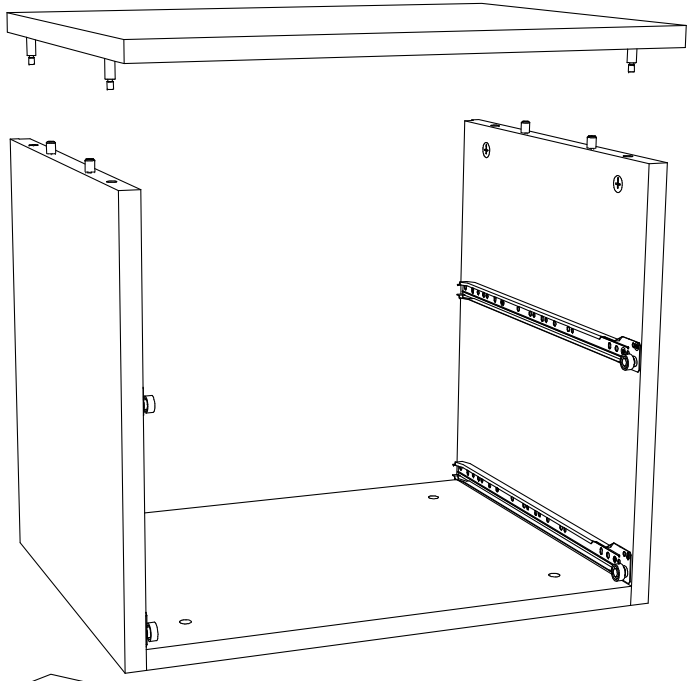

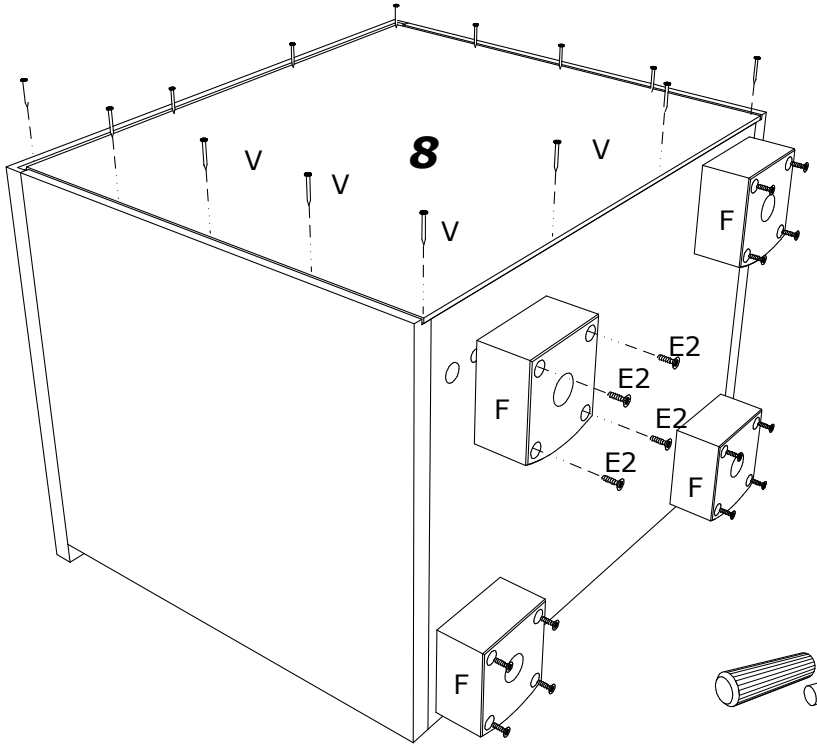
8
V
V
V
V
F
F
F
F
E2
E2
E2
E2

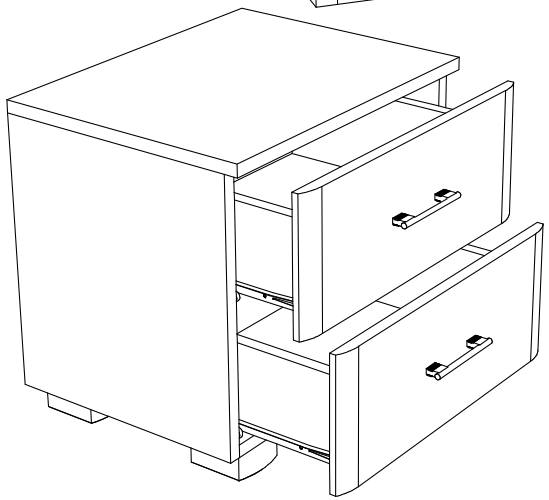

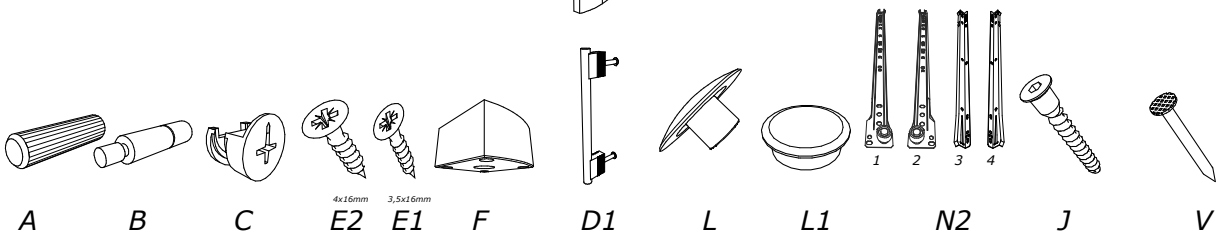
4x16mm
3,5x16mm
1
2
3
4
A
B
C
E2
E1
F
D1
L
L1
N2
J
V

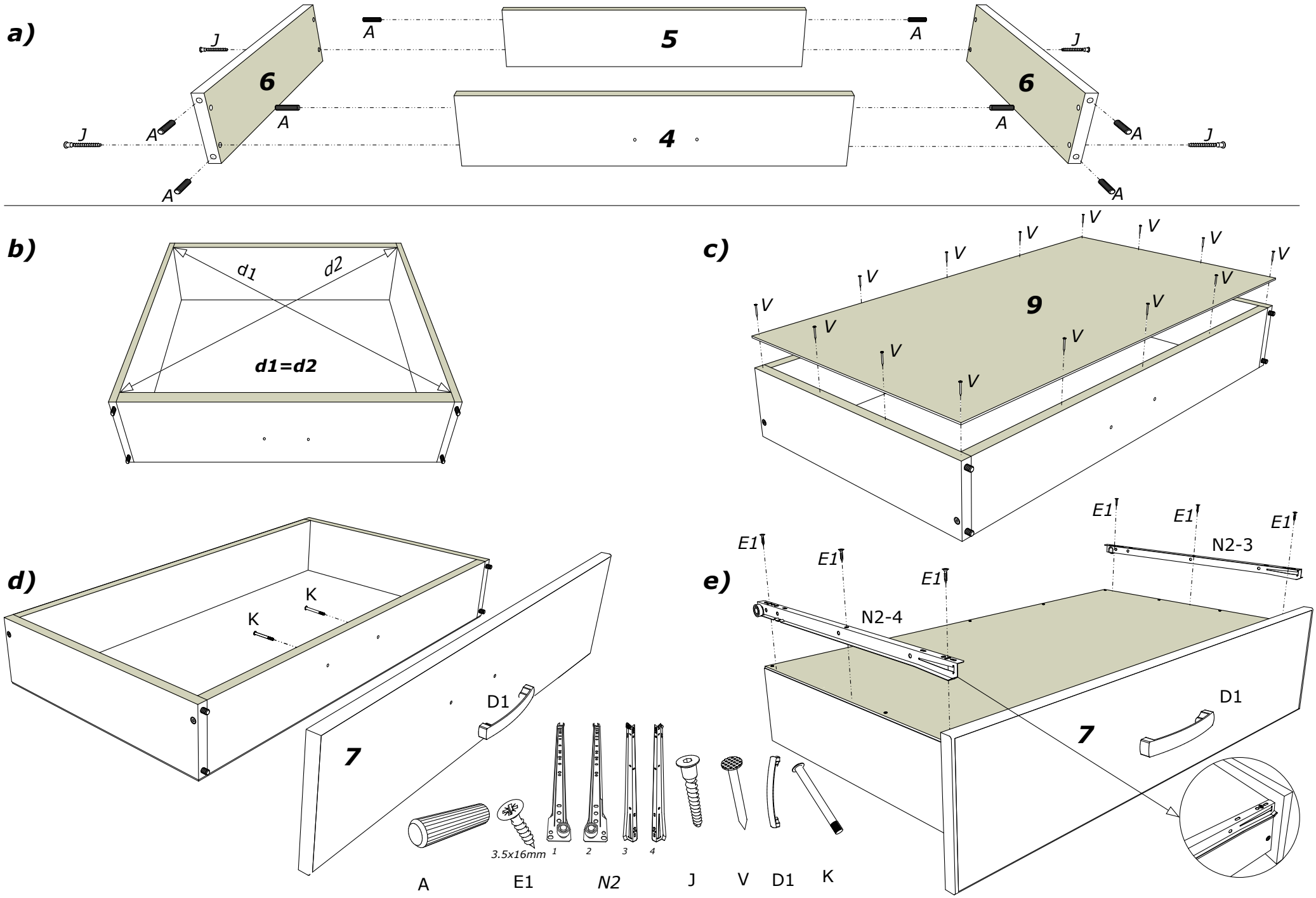
a)
6
5
4
A
J
b)
d1
d2
d1=d2
c)
9
V
d)
7
K
D1
3.5x16mm
1
2
3
4
A
E1
N2
J
V
D1
K
e)
E1
N2-3
N2-4
7
D1