TITAN TK-80

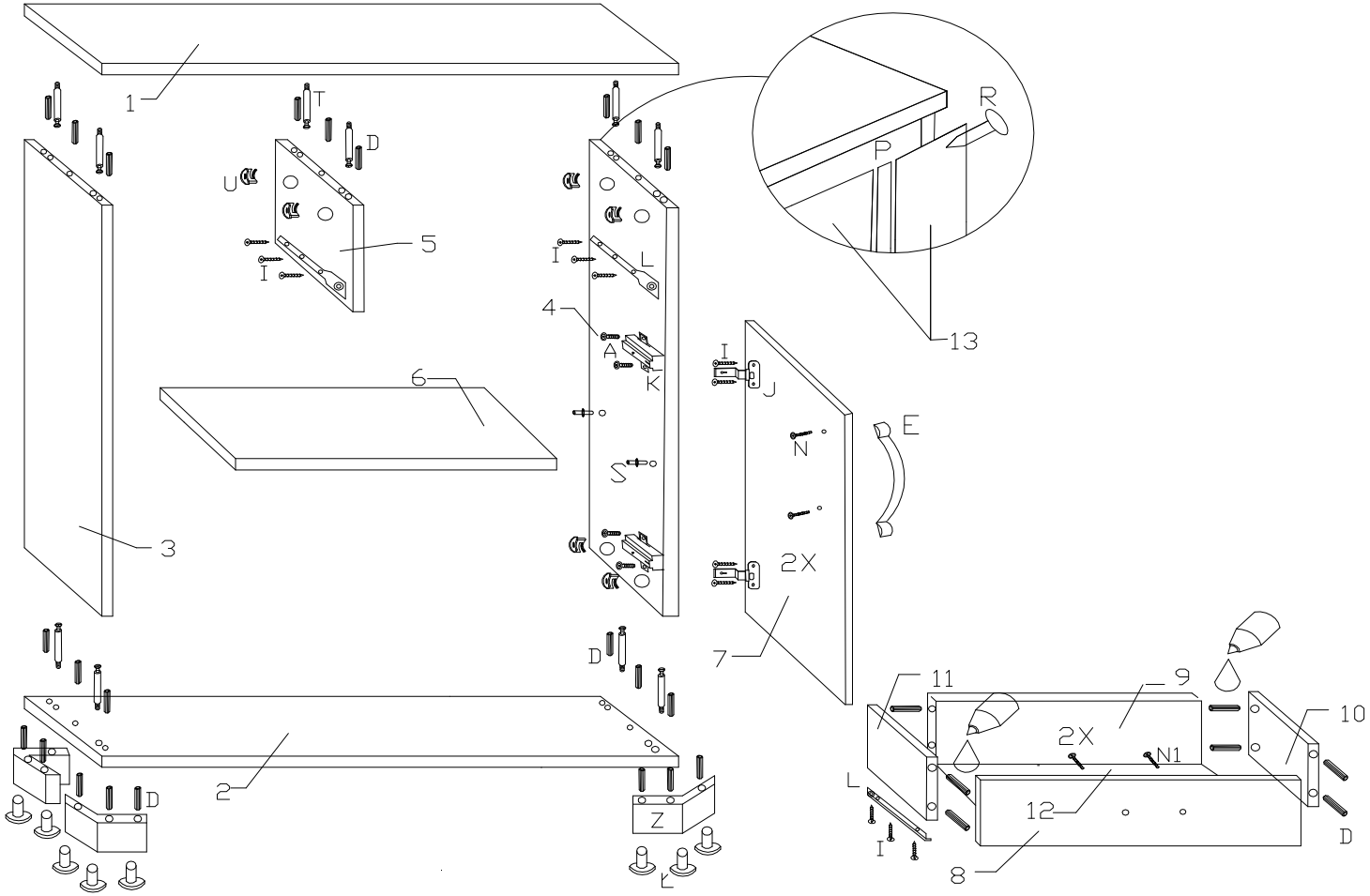

8× 6,3×13 A	43× D	4× E	12× L	32× 3,5X16 I	2× L	4× J	4× K
4× S	2×+2X 4X30 4X22 N+N1	1× O	1× P	50× R	10× T	10× U	10× W	4× Z