sequence assembly / reihenfolge montage / sekvence montáž / postupnosť montáže / последовательность ассамблеи / surinkimo eiliškumas

Kolejność montażu: I II III IV

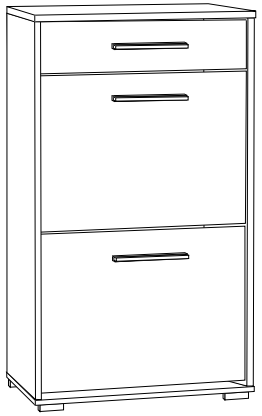

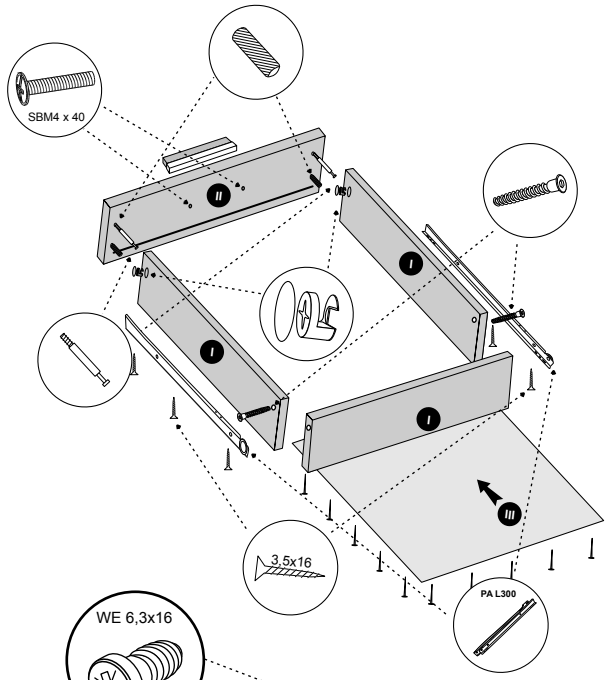

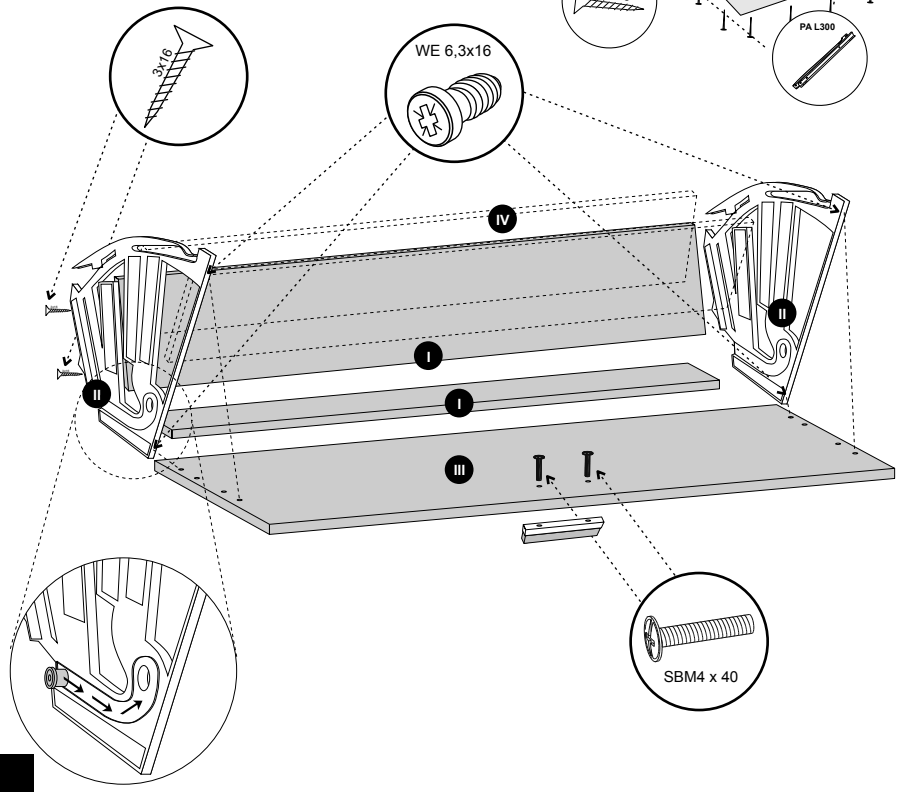

www.MLMEBLE.pl

GB D CZ SK RUS LT

assembly instructions / montageanleitung / montážní návod / montážny návod / инструкции по монтажу / surinkimo instrukcija

produkt gwarancja jakości

INSTRUKCJA MONTAŻU

MISTRAL III

97 59 34

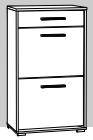

akcesoria / accessories / zubehör / příslušenství / príslušenstvo / аксессуары / furnitūra **:**

x 10	**x 4**	**x 4**	**x 1**	**x 30**	**x 1**	**x 6**	**x 16**
KK 8/32	KT 7/50	SA H20	klej / glue / kleber / lepidlo / lepidlo / клей / klijai	GZ 1,4x25	kluczyk / key / schlüssel / klíč / kľúč / ключ / raktas	SBM4 x 40	WE 6,3x16

x 4	**x 3**	**x 4**	**x 20**	**x 1**	**x 1**
MD	UA L128	ZA 3R	WT 3,5x16	PA L300	LT

do montażu potrzebne są:
are needed for assembly:
sind erforderlich für die montage:
jsou potřebné pro montáž:
sú potrebné pre montáž:
которые необходимы для сборки:
Surinkimui reikės

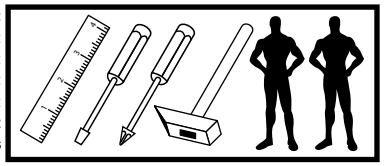

sequence assembly / reihenfolge montage / sekvence montáž / postupnosť montáže / последовательность ассамблеи / surinkimo eiliškumas

Kolejność montażu: I II III IV

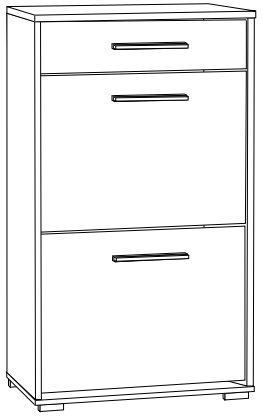
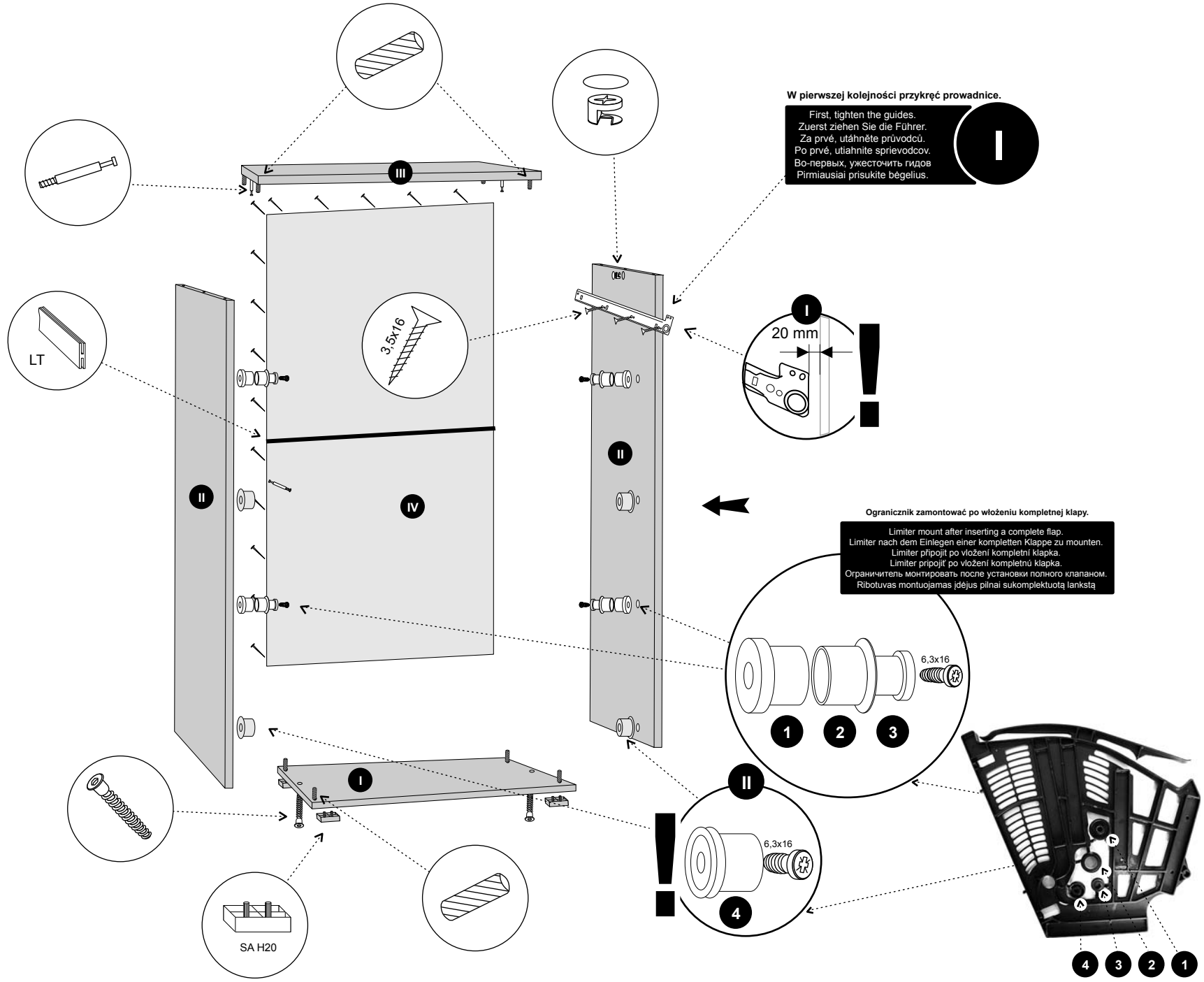
UWAGA ! - w pierwszej kolejności wbijamy akcesoria „KK" i „MD" w blaty oraz boki.
WARNING! - The first accessory sticks "KK" and "MD" in the tops and sides.
WARNUNG! - Die erste Accessoire-Sticks "KK" und "MD" in den Spitzen und an den Seiten.
POZOR! - První příslušenství holí "KK" a "MD" v korunách a boky.
POZOR! - Prvé príslušenstvo palíc "KK" a "MD" v korunách a boky.
ВНИМАНИЕ! - Первый аксессуаров палочки "KK" и "MD" по вершинам и по бокам.
DĖMESIO! - Pirmiausiai furnitūrą KK ir MD įkalame į stalviršį ir šonus.